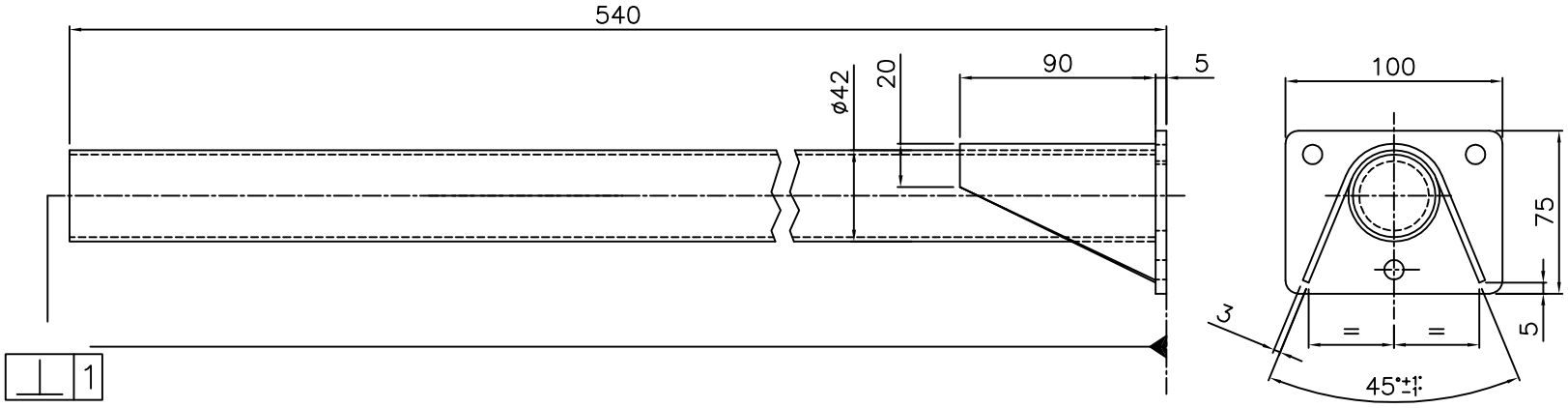


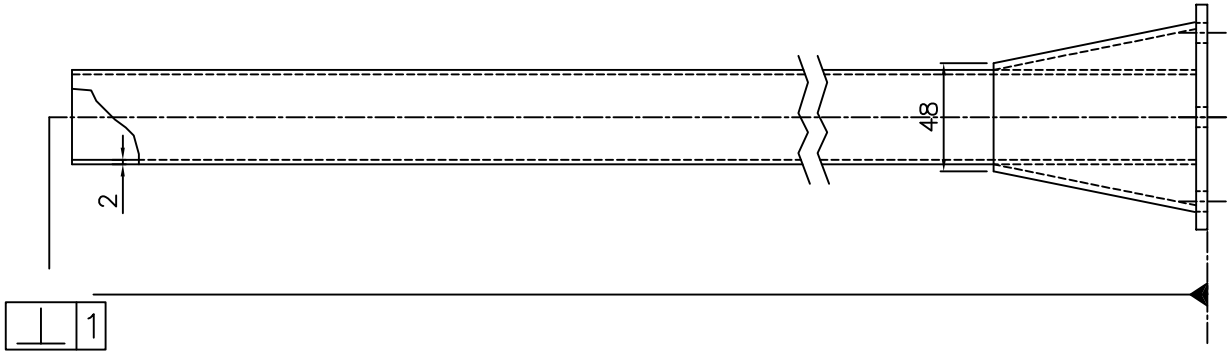


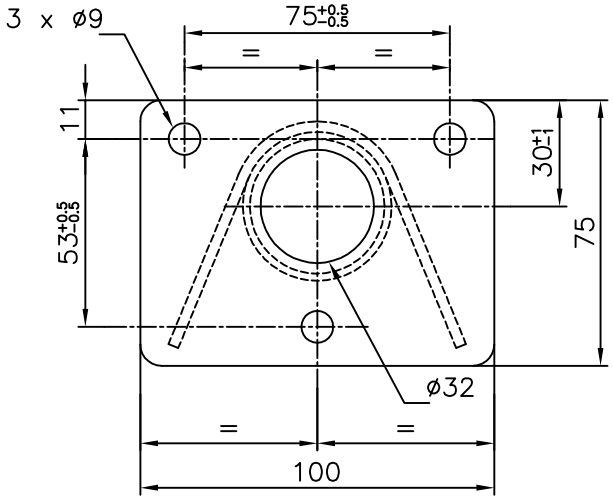


SOLDADURA DE CORDONES NO ESPECIFICADOS

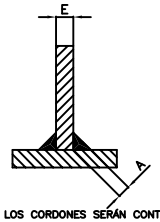


TODOS LOS CORDONES SERÁN CONTINUOS

TOLERANCIAS SIN ESPECIFICAR SEGUN CUADRO (DIN–7168 GRADO BASTO)

| MAS DE 3 HASTA 6 | MAS DE 6 HASTA 30 | MAS DE 30 HASTA 120 | MAS DE 120 HASTA 315 | MAS DE 315 HASTA 1000 | MAS DE 1000 HASTA 2000 | MAS DE 2000 HASTA 4000 | MAS DE 4000 HASTA 8000 | MAS DE 8000 HASTA 12000 | MAS DE 12000 HASTA 16000 | MAS DE 16000 HASTA 20000 |
|---|---|---|---|---|---|---|---|---|---|---|
| ±0.2 | ±0.5 | ±0.8 | ±1.2 | ±2 | ±3 | ±4 | ±5 | ±6 | ±7 | ±8 |

SOLDADURA

| ESPESOR MINIMO DE LA PIEZA A UNIR | ESPESOR DEL CORDON |
|---|---|
| E=3mm | A=2mm |
| E=4mm | A=3mm |
| E=5mm | A=3.5mm |
| E=6mm | A=4mm |

REVISION

| | |
|---|---|
| *Rev.1; Cambio Longitud* | *(05/03/99)* |
| *Rev.2; Tolerancia de perpendicularidad* | *(21/05/99)* |
| *Rev.3; Tolerancias* | *(16/06/99)* |
| *Rev.4; Cambio longitud 490 a 540* | *(10/09/99)* |

| | FECHA | NOMBRE |
|---|---|---|
| DIBUJADO | 07.01.99 | S.A.L. |
| COMPROBADO | 07.01.99 | J.M.M. |
| CALCULADO | | |

Este plano es propiedad de la empresa LeciTrailer S.A. Queda terminantemente prohibida su reproducción, total ó parcial sin consentimiento expreso.

MATERIAL: St 37.2 / Pintado NEGRO Polyester

CODIGO:

LeciTrailer

ESCALA: 1/4

Soporte Recto Guardabarr. A1300

Sustituye al:

Sustituido por:

Nº PLANO: 002422SV