<CI> CUSTOMER INTERFACE | 0

INSTALLATION INSTRUCTIONS FOR CABLES TO BE OBSERVED. SEE DOCUMENT :
EINBAUHINWEISE FUER KABEL SIND ZU BEACHTEN. SIEHE DOKUMENT :
IL FAUT OBSERVER LES INDICATIONS POUR L'INSTALLATION DES CABLES. VOIR DOCUMENT :
SONO DA OSSERVARE GLI INDICAZIONI DI MONTAGGIO DEI CAVI. VEDERE DOCUMENTO :

449 000 000 0 / 011

THERMAL RANGE OF APPLICATION :
THERMISCHER ANWENDUNGSBEREICH: -40°C....+80°C
GAMME D'APPLICATION THERMIQUE:
CAMPO TERMICO D'APPLICAZIONE :

MOUNTET CABLE RESISTANT TO : AIR,WATER,MINERAL OIL,DIESELOIL,SALTSPRAY
MONTIERTES KABEL BESTAENDIG GEGEN: LUFT,WASSER,MINERALOEL,DIESELOEL,SALZSPRUEHNEBEL
CABLE MONTÉ RESISTANT A : AIR,EAU,HUILE MINERALE,GASOIL,BROUILLARD SALIN
CAVO MONTATO RESISTENTE A : ARIA,AQUA,OLIO MINERALE,GASOLIO,NEBBIA SALINA

DEGREE OF PROTECTION (IN CONNECTION WITH PLUG) :
SCHUTZART (IN VERBINDUNG MIT STECKER) : A: IP 68 / IP 69 K
DEGRE DE PROTECTION (DANS CONNECTION AVEC FICHE): B: IP 6K 6K / IP 6K 9K
GRADO DI PROTEZIONE (IN RELAZIONE CON SPINA) : ISO 20653 (en)

CABLE SHEATH:
KABELMANTEL: PUR
GAINE DU CÂBLE:
GUAINA CAVO:

SURFACE PROTECTION : Sn (1)
OBERFLAECHENSCHUTZ :
PROTECTION DE SURFACE: Ag (2)
PROTEZIONE SUPERFICI :

FIELD OF APPLICATION : TRAILER
EINSATZBEREICH : ANHAENGER
DOMAINE D'APPLICATION: REMORQUE
CAMPO DI APPLICAZIONE: RIMORCHIO

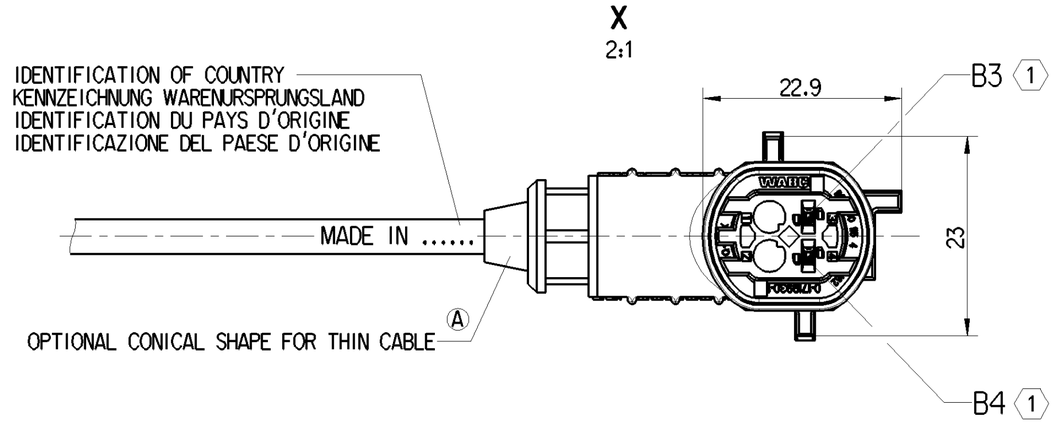

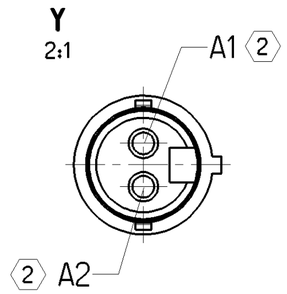

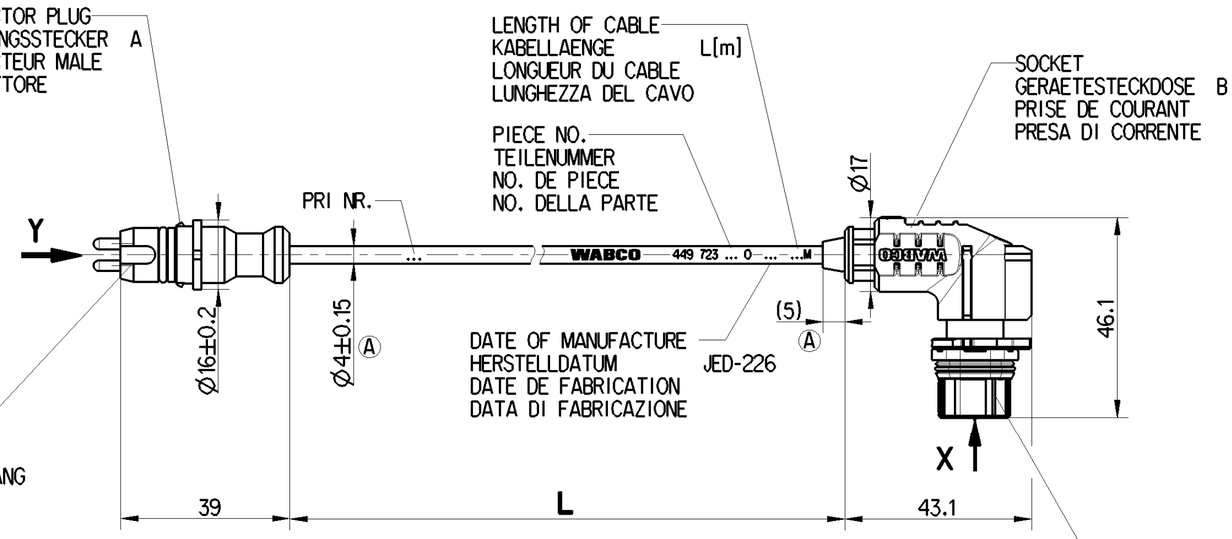

MATING COMPONENT: NOT SUPPLIED
GEGENSTUECK: 441 032 310 2 NICHT IM LIEFERUMFANG
PENDANT: NON FOURNI
PEZZO CORRISPONDENTE: NON SI FORNISCONO

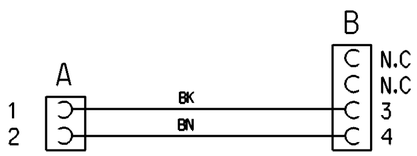

MATING DEVICE CONNECTION : WABCO EBS TRAILER MODULATOR
PASSENDER GERAETEANSCHLUSS : WABCO EBS-ANHAENGERMODULATOR
CONNEXION CORRESPONDANTE D'APPAREIL : MODULATEUR REMORQUE WABCO EBS
CONNESSIONE CORRISPONDENTE DI APPARECCHIO : MODULATORE RIMORCHIO WABCO EBS

INSTALLATION INSTRUCTIONS AND FOR FURTHER TECHNICAL DATA SEE :
MONTAGEHINWEIS UND WEITERE TECHNISCHE DATEN SIEHE : 480 102 089 0 / 053
INDICATION POUR L'INSTALLATION ET POUR AUTRES DONNEES TECHNIQUES VOIR : 400 200 220 0 / 035
INDICAZIONE DI MONTAGGIO E PER ULTERIORI DATI TECNICI VEDERE :

CHAMBER IN: KAMMER IN: A CHAMBRE EN: CAMERA IN:	CABLE KABEL CABLE CAVO / CROSS SECTION QUERSCHNITT SECTION DE TRANSVERSALE SEZIONE TRANSVERSAL	WIRE COLOUR ADER FARBE FIL COLEURE FILO COLORE	CHAMBER IN: KAMMER IN: B CHAMBRE EN: CAMERA IN:	CODE OF LENGTH LAENGENCODIERUNG CODE DE LA LONGUEUR CODICE DEL LUNGHEZZA	
NOT CONNECTED NICHT BELEGT NE PAS CONNECTE(E) NON COLLEGATO(TA)			1	PART NO TEILE NR. NO DE PIECE CODICE	L[m] 449 723 □□,□ 0
NOT CONNECTED NICHT BELEGT NE PAS CONNECTE(E) NON COLLEGATO(TA)			2	EXAMPLE BEISPIEL EXEMPLE ESEMPIO	L = 3 m 449 723 030 0
1	0.35mm² (A)	BLACK SCHWARZ NOIR NERO	3	MIN/MAX LENGTH MIN/MAX LAENGE MIN/MAX LONUEUR MIN/MAX LUNGHEZZA	L_{min} = 0.2m L_{max} = 20m
2	0.35mm² (A)	BROWN BRAUN BRUN BRUNO	4	TOLERANCES TOLERANZEN TOLERANCES TOLERANZA	L ≤ 10m ±0.050m L > 10m ±0.075m

General Specification: JED-334-1 , Size ISO 14405 LP
Further Technical Data:
Doc. Code: Sheet: To

General Tolerances JED-261

Class 1)	Range of Nominal Dimensions (± mm) ≤ 50	> 50 ≤ 180	> 180 ≤ 400	> 400	∢
Fine	0.5	1.0	1.5	2.0	±3°
Medium X	1.0	2.0	3.0	4.0	
Coarse	2.0	3.5	5.0	6.5	

Tapped Holes acc. JED-152
1) Tolerance Class Applied Crossmarked

Copyright WABCO®

	Date	Signature
Drawn	2021-03-08	Rakucki
Checked	2021-03-11	Drosner
Expert	Drosner	

WABCO

CABLE WITH SOCKET
KABEL MIT GERAETESTECKDOSE
CABLE AVEC PRISE DE COURANT
CAVO CON PRESA DI CORRENTE

Mass	Scale	Material No.	Date of first issue: 2006-12-13
/ KG	1:1 2:1	449 723 000 0	Doc.Code 053 / Language ML / Sheet 1/1
Size A 2	CAD System CREO	ECN-No. 505697 / Revision 5x A / Techn. Resp. 6930_WH	Replacement for 884 057 829 0

100mm

Non e permesso consegnare o terzi o riprodurre questo documento, ne utilizzarne il contenuto o renderlo comunque noto a terzi senza autorizzazione esplicita. Ogni infrazione costituira un evidente abuso e comportera il risarcimento dei danni subiti.
E'fatto riserva di tutti i diritti derivanti da brevetti o modelli.

Copying of this document and giving it to others and the use or communication of the contents thereof, are forbidden without express authority. Contravention of this restriction will constitute an evident abuse and result in a liability to the payment of damages. All rights are reserved in the event of the grant of patent or registration of a utility model or design. This document is the subject of copyright.

Toute Communication ou reproduction de ce document, toute exploitation ou communication de son contenu sont interdites, sauf autorisation expresse. Tout manquement à cette règle constitue un abus évident et expose son auteur au versement de dommages et interêts. Tous droits de propriété industrielle réservés, notamment en matière de brevets et de modèles.

Weitergabe sowie Vervielfältigung dieser Unterlage, Verwertung und Mitteilung ihres Inhalts nicht gestattet, soweit nicht ausdrücklich zugestanden. Zuwiderhandlungen verpflichten zu Schadenersatz. Alle Rechte für den Fall der Patenterteilung oder Gebrauchsmuster-Eintragung vorbehalten.