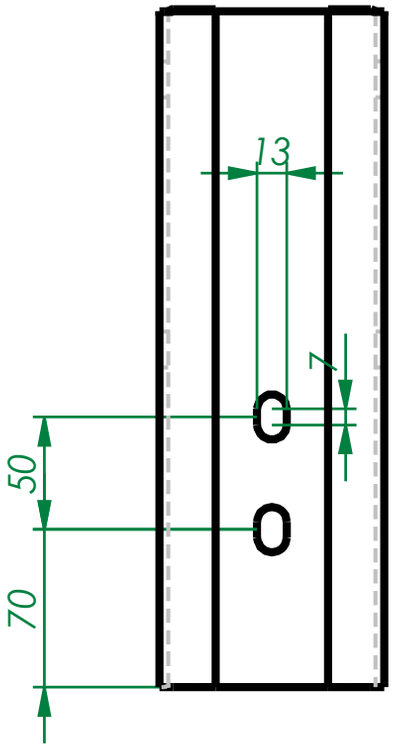
13
7
50
70

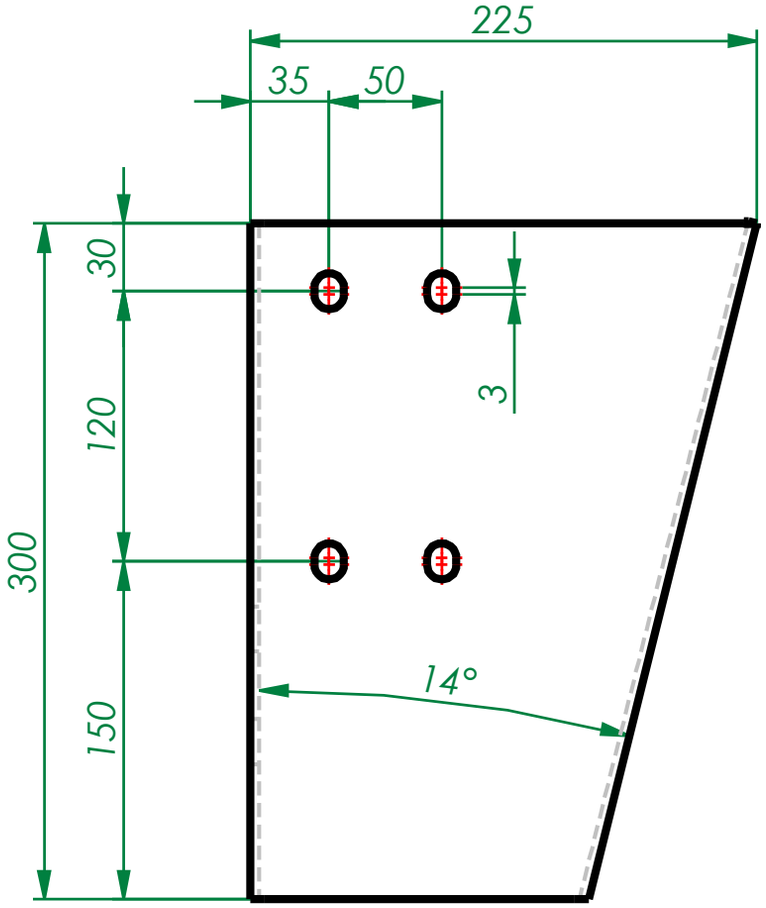
225
35
50
30
3
120
300
150
14°

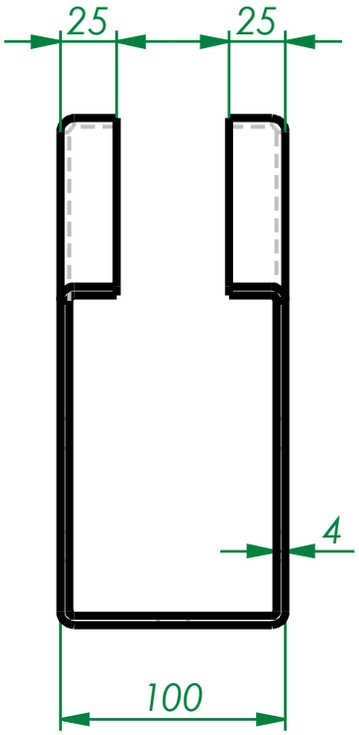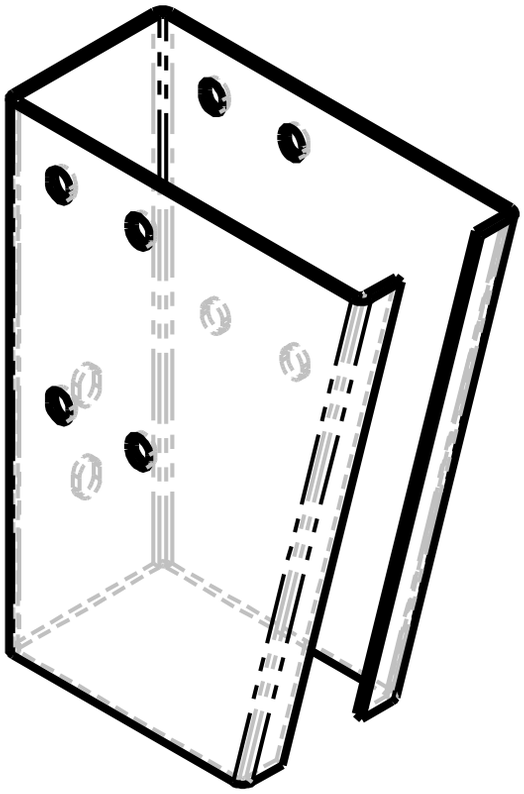
25
25
4
100